Кровать AND ANG,ASD

Фирма оставляет за собой право вносить изменения, не влияющие на качество изделия

Сборку производите на чистой и ровной поверхности!
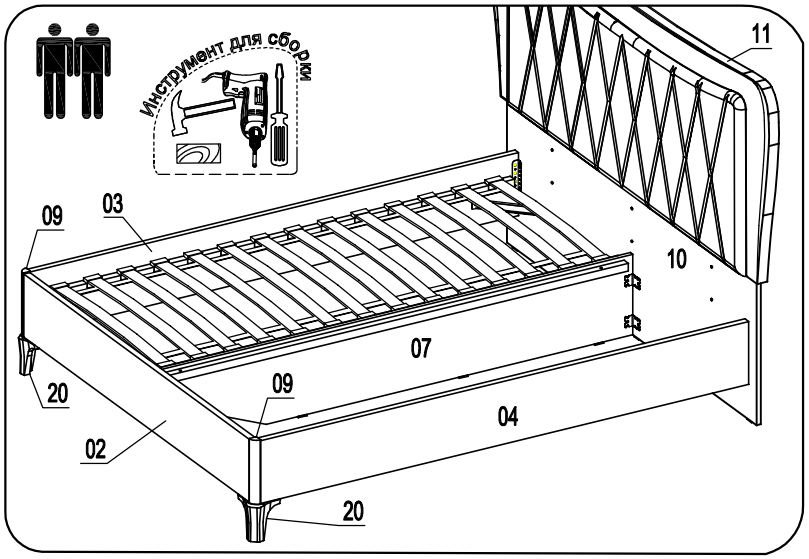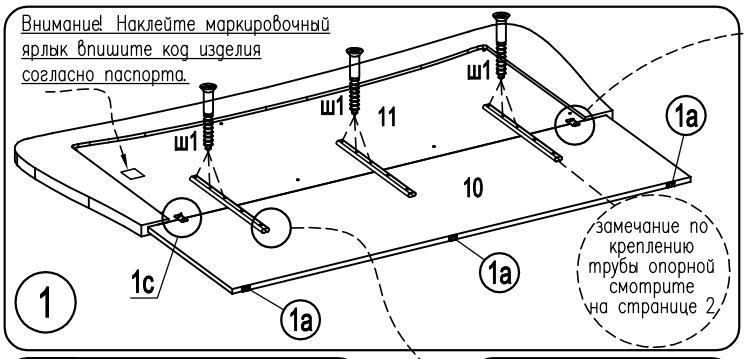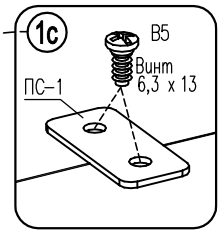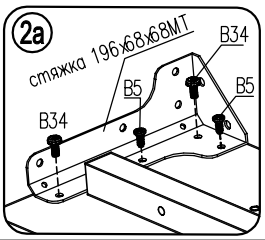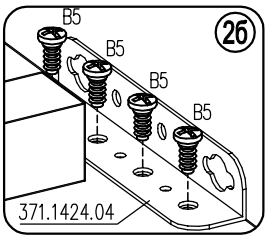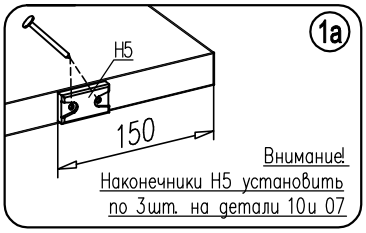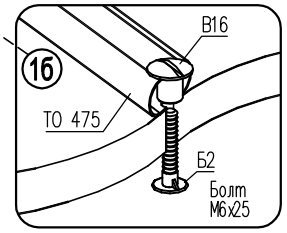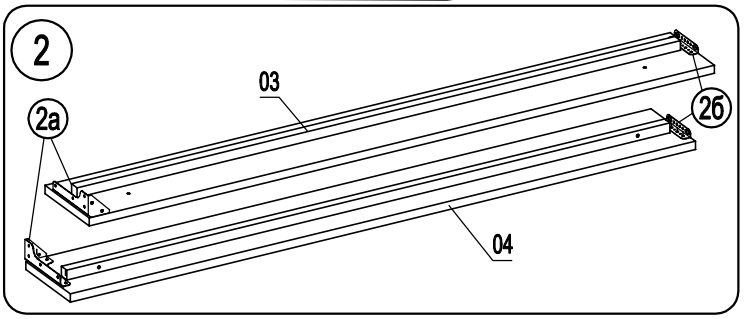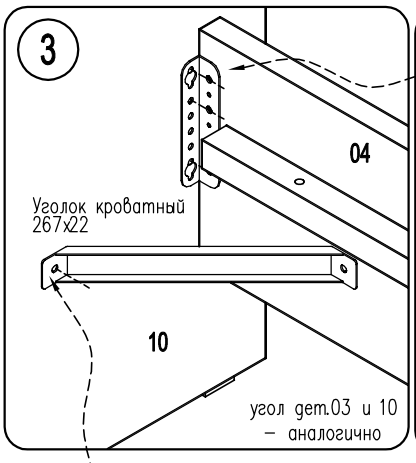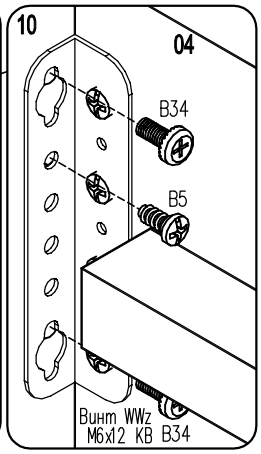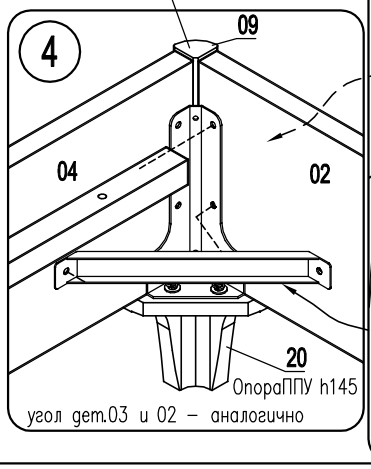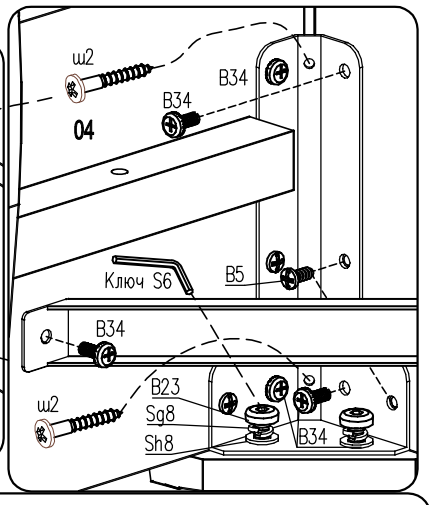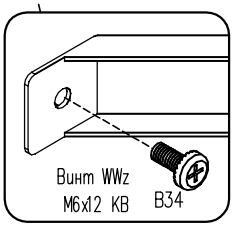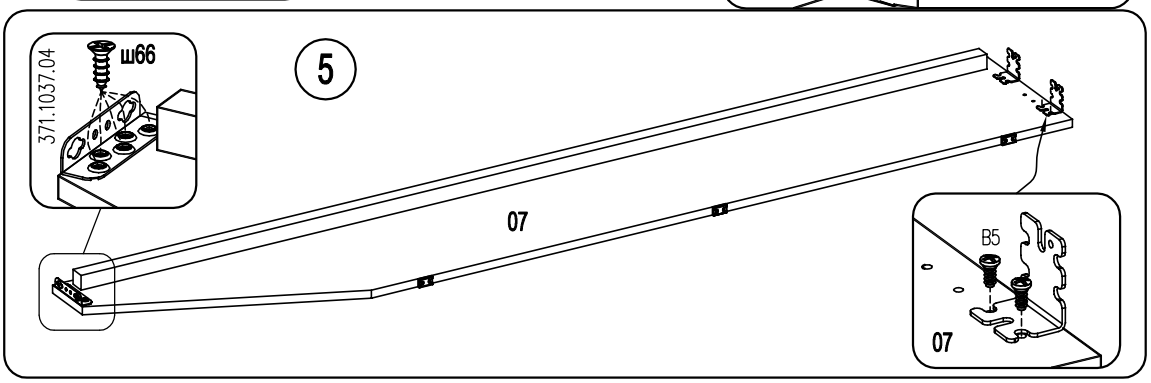
Ключ S6 — 1шт.	Винт 8х16 — в23 — 4шт.	Заглушка ø5 — 2шт.	Винт 6,3 х 13 — в5 — 33шт.	Наконечник Н5 — 6шт.	Шкант ø8х30 — ш50 — 8шт.	Саморез US3,5х16 — ш66 — 5шт.
Уголок кроватный 267х22 — 4шт.	Стяжка кроватная опорная 196х68х68 МТ — 2шт.	Стяжка кроватная угловая 371.1037.04 — 1шт.	Винт стяжной глухой М6 — в16 — 6шт.	Уголок фигурный — 2шт.	Саморез 4х25 — ш2 — 4 шт.	
Фиксатор рейки В-54 — 56шт.	Гвоздь 1.6х25 — 12шт.	Труба опорная ТО 475 — 3шт.	Болт М6х25 — Б2 — 6шт.	Винт WWz М6х12 КВ — в34 — 20шт.	Саморез 4х30 — ш1 — 9шт.	
Клей ПВА 15гр. — 1шт.	Стяжка угловая 371.1424.04 — 2шт.	Шайба 8 Sh8 — 4шт.	Шайба 8 Sg8 — 4шт.	Пластина стяжная ПС-1 — 2шт.